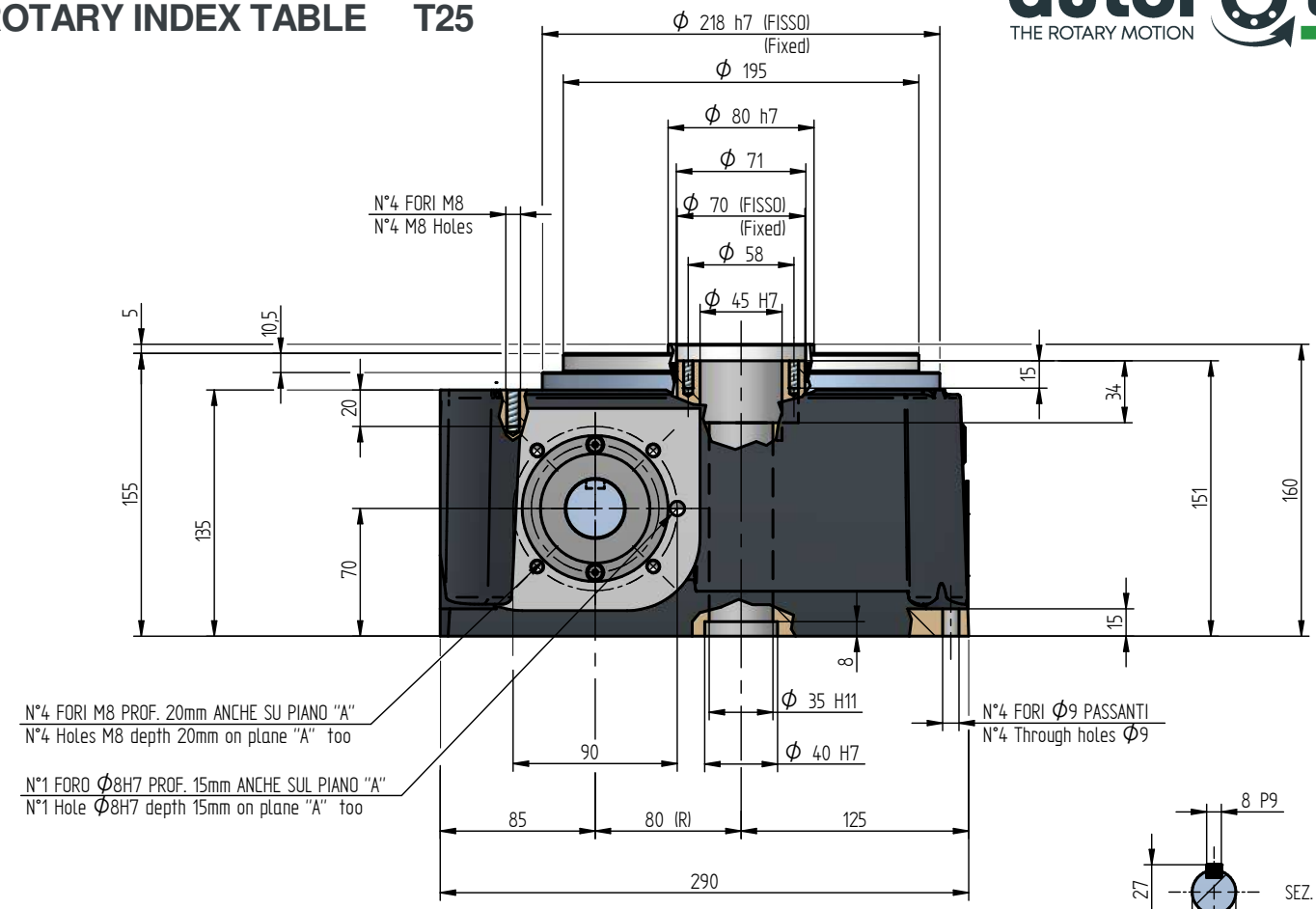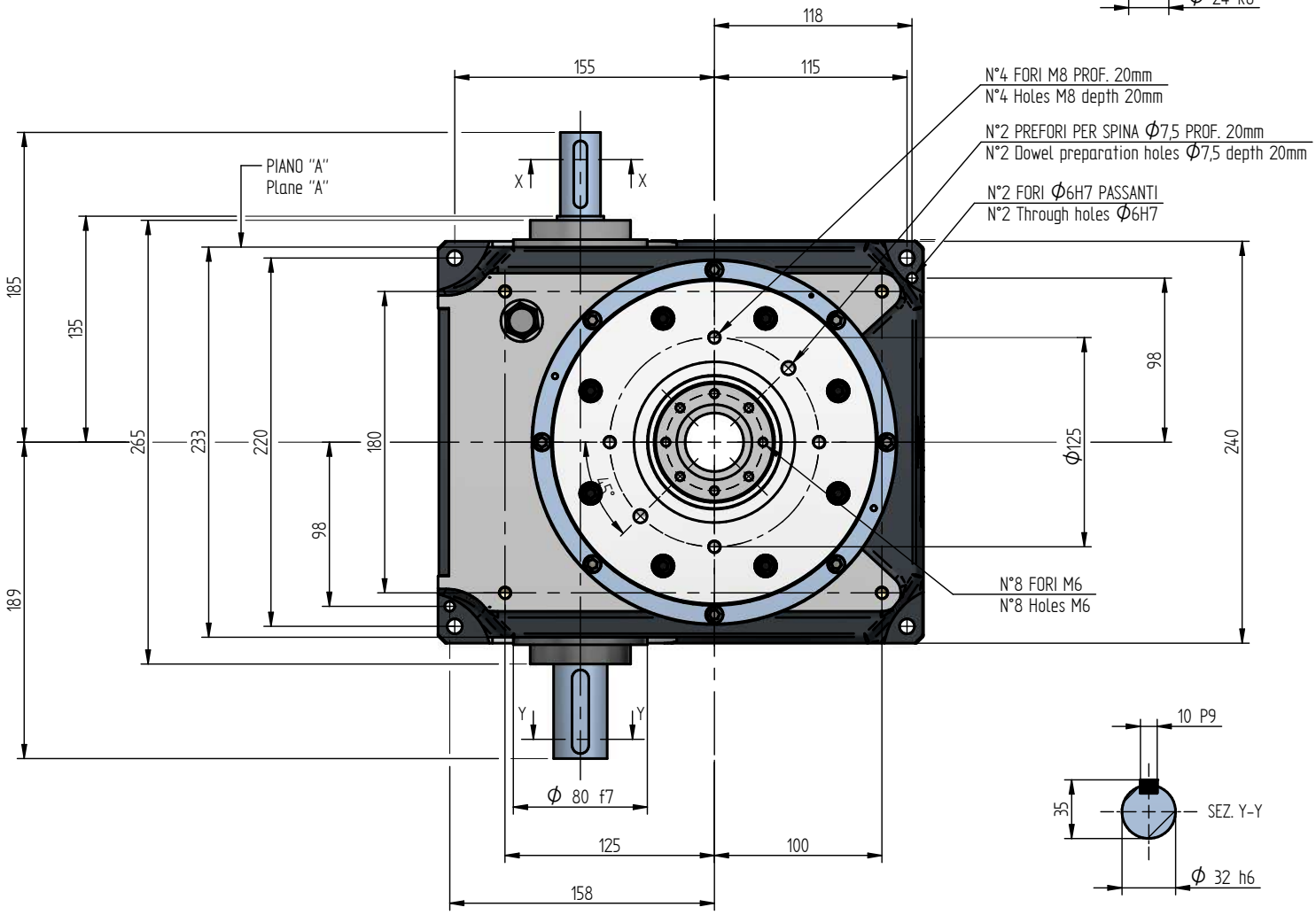TAVOLA ROTANTE T25
ROTARY INDEX TABLE T25