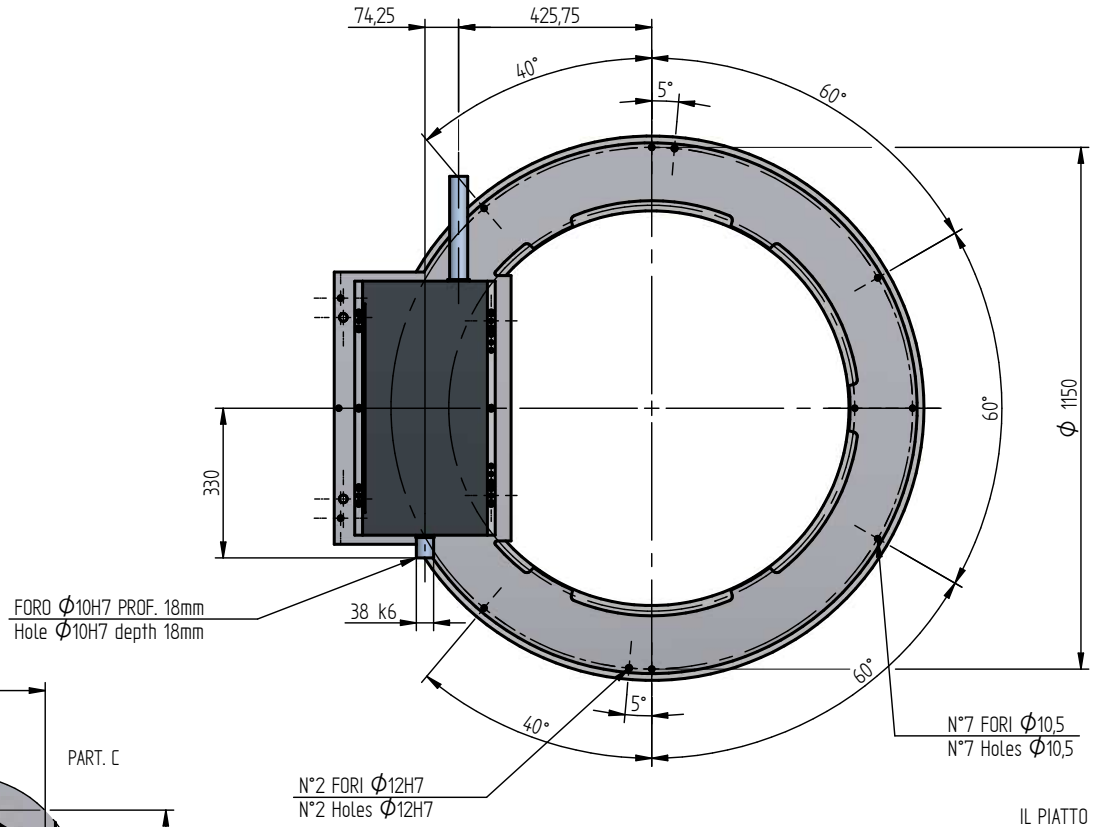


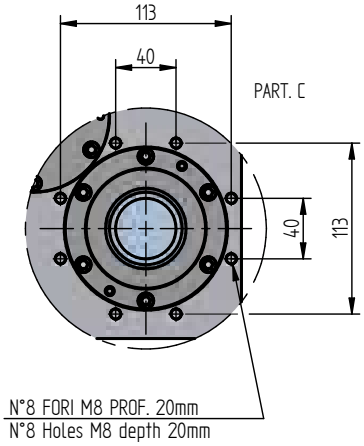


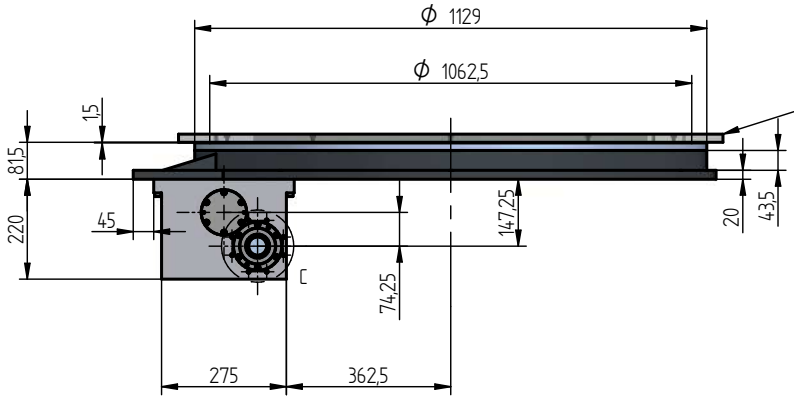

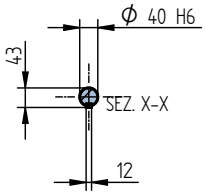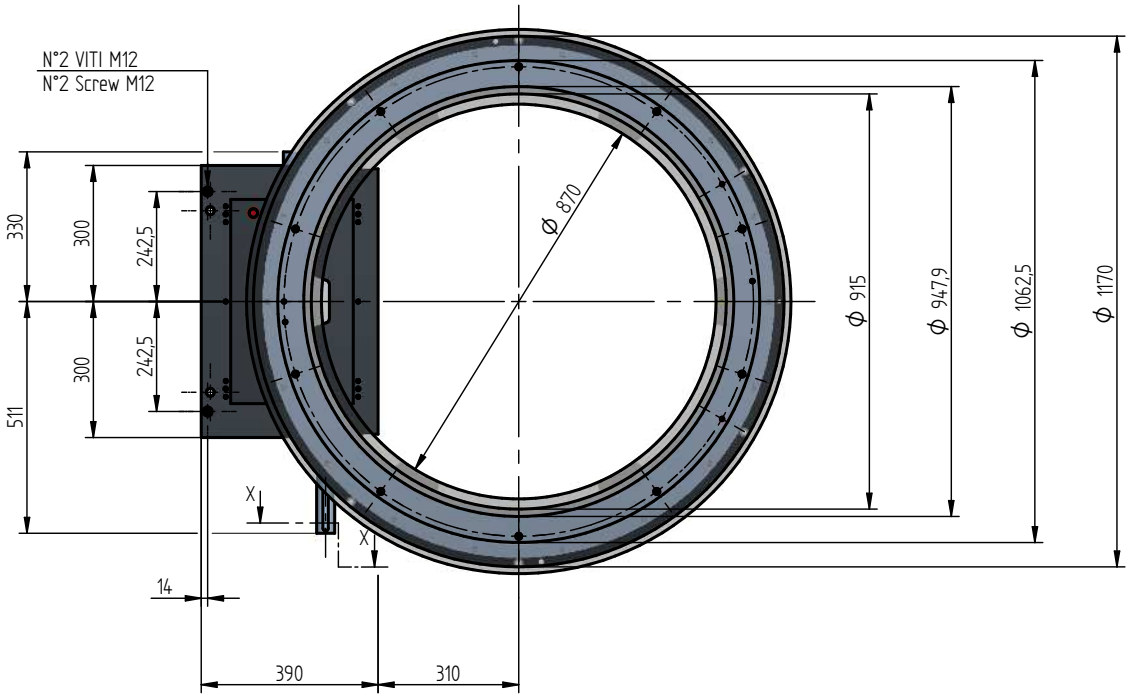
IL PIATTO ROTANTE SUPPLEMENTERE
E' SOGGETTO A SOVRAPPREZZO E NON
FA PARTE DELLA FORNITURA.
IL COSTO VIENE CALCOLATO
SEPARATAMENTE SECONDO
LE SPECIFICHE DEL CLIENTE.
THE ADDITIONAL ROTATING PLATE
IT IS SUBJECT TO EXTRA CHARGE AND NOT
IS PART OF THE SUPPLY.
THE COST IS CALCULATED
SEPARATELY SECOND
CUSTOMER SPECIFICATIONS.